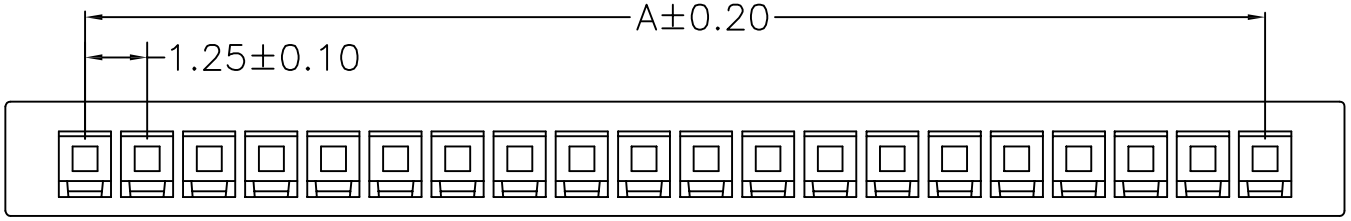

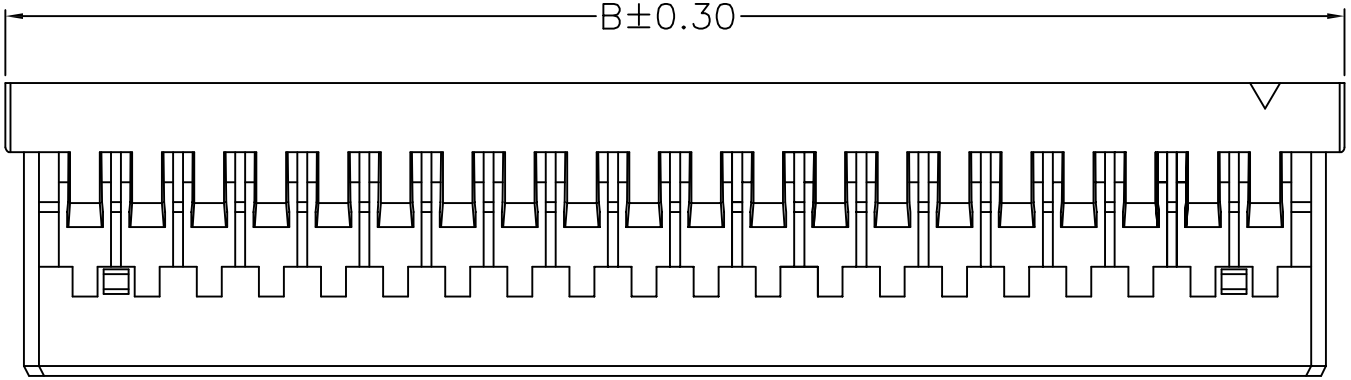

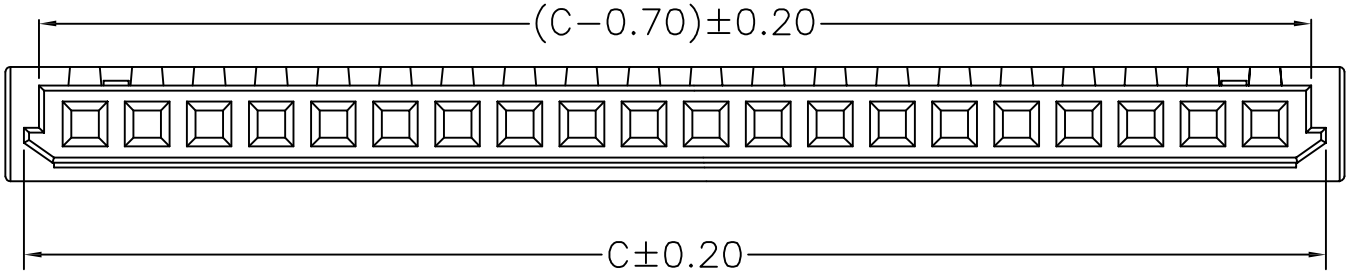

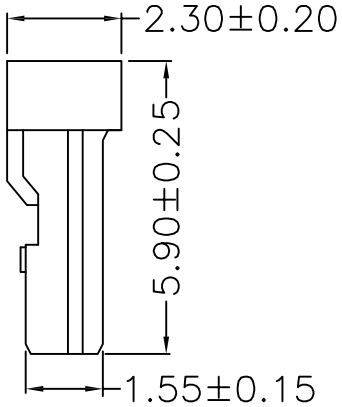

POLES	DIMESION(mm)		
	A	B	C
3	2.50	5.6	4.75
4	3.75	6.85	6.00
5	5.00	8.10	7.25
6	6.25	9.35	8.50
20	23.75	26.85	26.00
25	30.00	33.10	32.25
30	36.25	39.35	38.50

EST1253 H - 1*NP X - X - X - HF-NK - X

- EST1253: 羿通代码+间距
- H: H示意胶壳，H后无数字默认材质V0，H后带数字2示意材质V2
- 1*: 1示意单排，2示意双排
- NP: PIN数
- X: X本色，B黑色，R红色，L蓝色，Y黄色，G绿色，C透明
- X: X普通，B带扣，C刺破，2L示意两侧带锁扣，U超薄F防呆型，HV带高凸点，LC带低凸点，K卡槽，E有耳，NE无耳
- X: X公胶壳，G母胶壳
- HF: HF示意无卤，NF普通含卤
- NK: NO MARK
- X: A灼热丝750，B灼热丝850，X普通料

NOTES:

1. Material: PA66, UL94V-0
2. Color: Natural(White)
3. Current Rating: 1A AC,DC
4. Voltage Rating: 150V AC,DC
5. Temperature Rang: −25°C~+85°C
6. Contact Resistance: 30mΩ Max
7. Insulation Resistance: 500MΩ Mi
8. Withstanding Voltage: 500V AC

东莞市羿通实业有限公司
DONGGUAN EASTOM ELECTRONIC Co.,Ltd.

日期版次 REVISION	日 期 DATE	变更内容 DESCRIPTION	核 准 APPROVALBY

料号PART NO: EST1253H-1*NPX-X-X

品名 TITLE: DF14-H(无扣)

材料:	单位: MM	包装规格:	比例: 1:1
制图:	审核:	核准:	日期: 2023.2.16

一般公差 GENERAL TOLERANCE
X.X ±0.30
X.XX ±0.20
ANGLE ±1°

XDYT