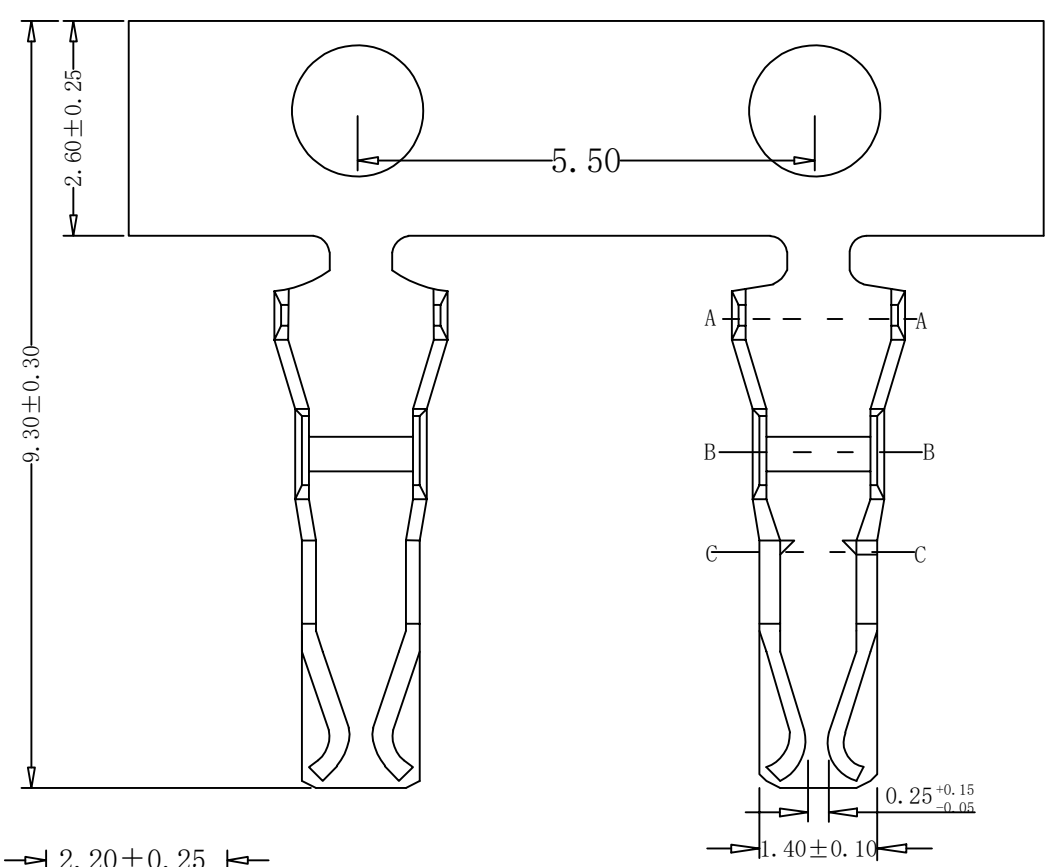

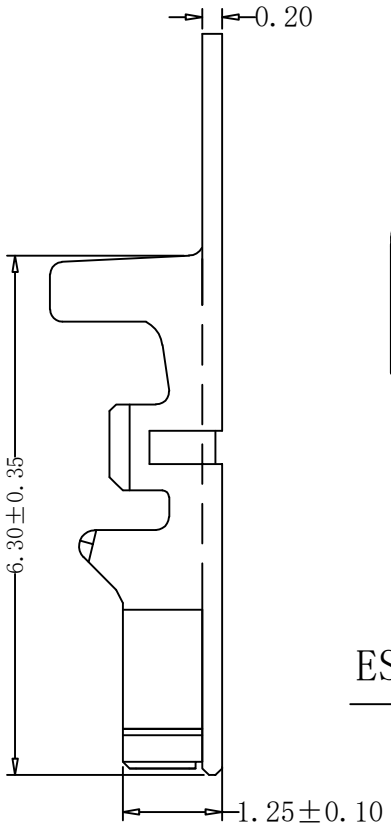

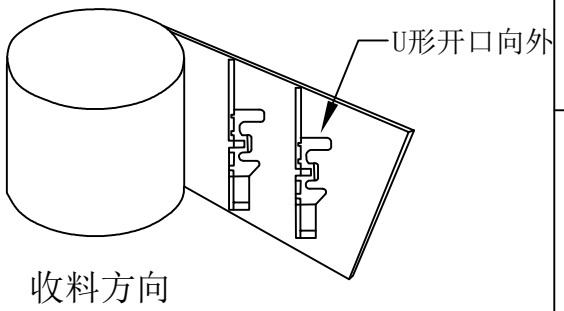

EST2010 T P X - 2 X- X

- 羿通代码+间距
- T示意端子
- P磷铜 / B黄铜 / E合金铜
- X普通脚 / H高脚 / E增高型脚
- 0素材 / 2镀锡先冲后镀 / 3镀锡先镀后冲 / 4镀全镍(镀后冲) / 4.2镀全镍先冲后镀 / 5G、15G示意镀金5U″或15U″, / 1G示意镀金1U″
- X普通 / L长 / S短 / U超薄
- X公端 / G母端 / C示意90° / S示意180°

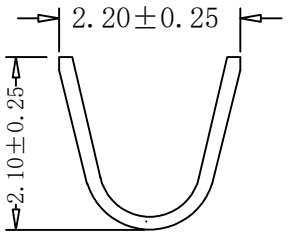

Sectional A---A

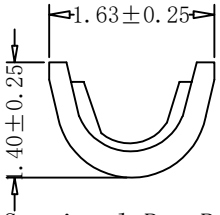

Sectional B---B

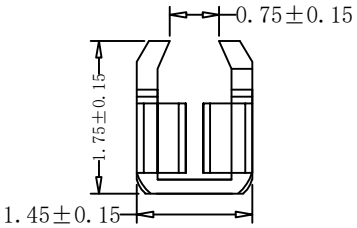

Sectional C---C

■SPECIFICATIONS
- ●Voltage rating:250V AC/DC;
- ●Current rating:2A AC/DC;
- ●Withstanding Voltage:800V AC/minute
- ●Insulatin resistance:1000MΩ Min
- ●Temperature range:-20℃~+85℃
- ●Contact resistance:20mΩ Max
- ●Metainal:C5191,T=0.20mm
- ●Wire Gage:AWG#24~#26

东莞市羿通实业有限公司
DONGGUAN EASTOM ELECTRONIC Co.,Ltd.

版次 REVISION	日期 DATE	变更内容 DESCRIPTION	核准 APPROVALBY

料号PART NO: EST2010TPX-2X-G			一般公差 GENERAL TOLERANCE X.X ±0.30 X.XX ±0.20 ANGLE ±1°
品名 TITLE: PHS2.0-T（带扣）			
材料:C5191	单位: MM	包装规格:	比例: 1:1
制图:	审核:	核准:	日期: 2024/12/28

BR