13790510059

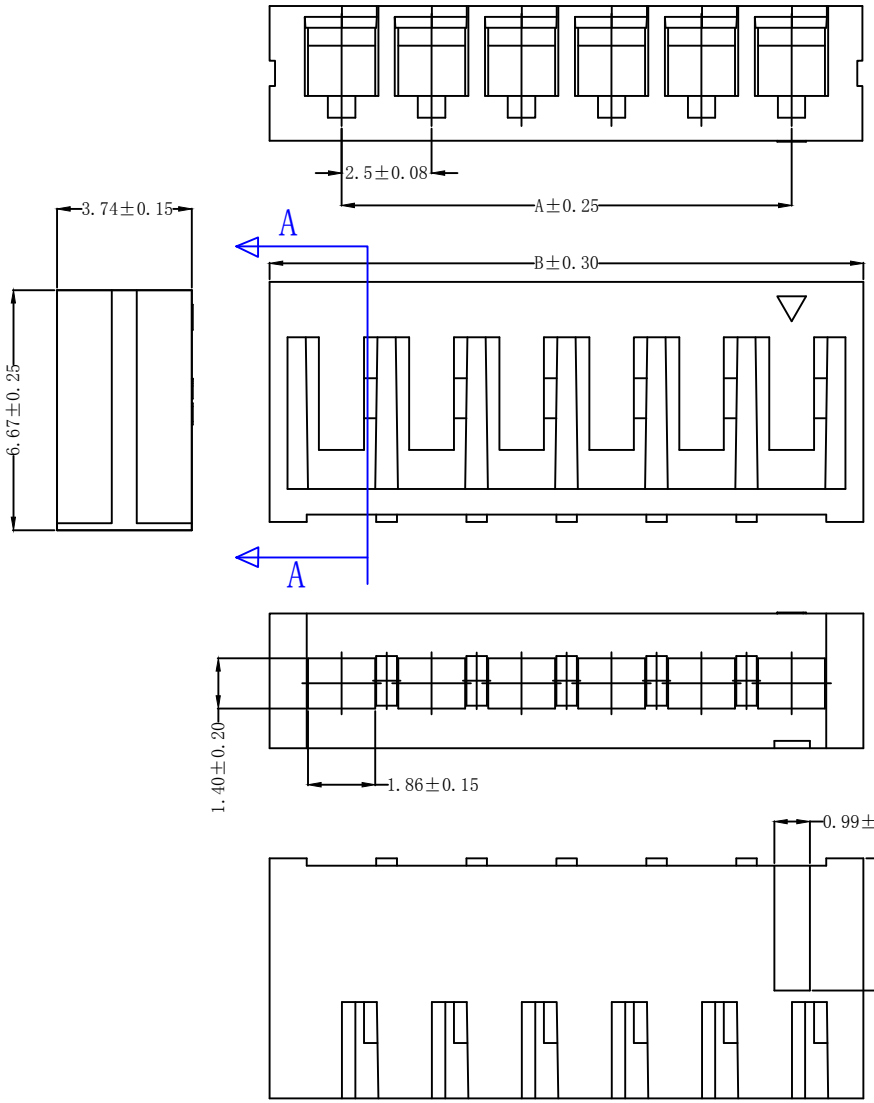

EST2503 H - 1*NP X - X - X - HF-NK - X

- EST2503: 羿通代码+间距
- H: H示意胶壳，H后无数字默认材质V0，H后带数字2示意材质V2
- 1: 1示意单排，2示意双排
- NP: PIN数
- X: X本色，B黑色，R红色，L蓝色，Y黄色，G绿色，C透明
- X: X普通，B带扣，C刺破，2L示意两侧带锁扣，U超薄F防呆型，HV带高凸点，LC带低凸点，K卡槽，E有耳
- X: X公胶壳，G母胶壳
- HF: HF示意无卤，NF普通含卤
- NK: NO MARK
- X: A灼热丝750，B灼热丝850，X普通料

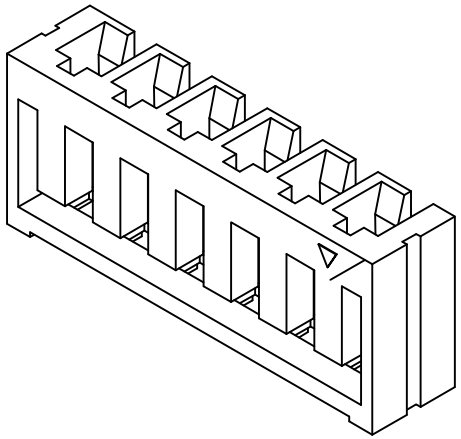

P NO.	Dimensions	
	A	B
2P	2.50	6.50
3P	5.00	9.00
4P	7.50	11.50
5P	10.00	14.00
6P	12.50	16.50
7P	15.00	19.00
8P	17.50	21.50
9P	20.00	24.00
10P	22.50	26.50
11P	25.00	29.00
12P	27.50	31.50
13P	30.00	34.00
14P	32.50	36.50
15P	35.00	39.00
16P	37.50	41.50

■SPECIFICATIONS
- ●Voltage rating:250V AC/DC;
- ●Current rating:2.5A AC/DC;
- ●Withstanding Voltage:800V AC/minute
- ●Insulatin resistance:1000MΩ Min
- ●Temperature range:-25℃~+85℃
- ●Contact resistance:20mΩ Max
- ●Applicable wire:AWG#20~#24

日期版次 REVISION	日 期 DATE	变更内容 DESCRIPTION	核 准 APPROVALBY

东莞市羿通实业有限公司
DONGGUAN EASTOM ELECTRONIC Co.,Ltd.

料号PART NO: EST2503H-1*NPX-X-X

品名 TITLE: SCN90 -H

材料: PA66	单位: MM	包装规格: 1K/包	比例: 1:1
制图:	审核:	核准:	日期: 2020/7/2

一般公差 GENERAL TOLERANCE
X.X ±0.30
X.XX ±0.20
ANGLE ±1°

EST