13790510059

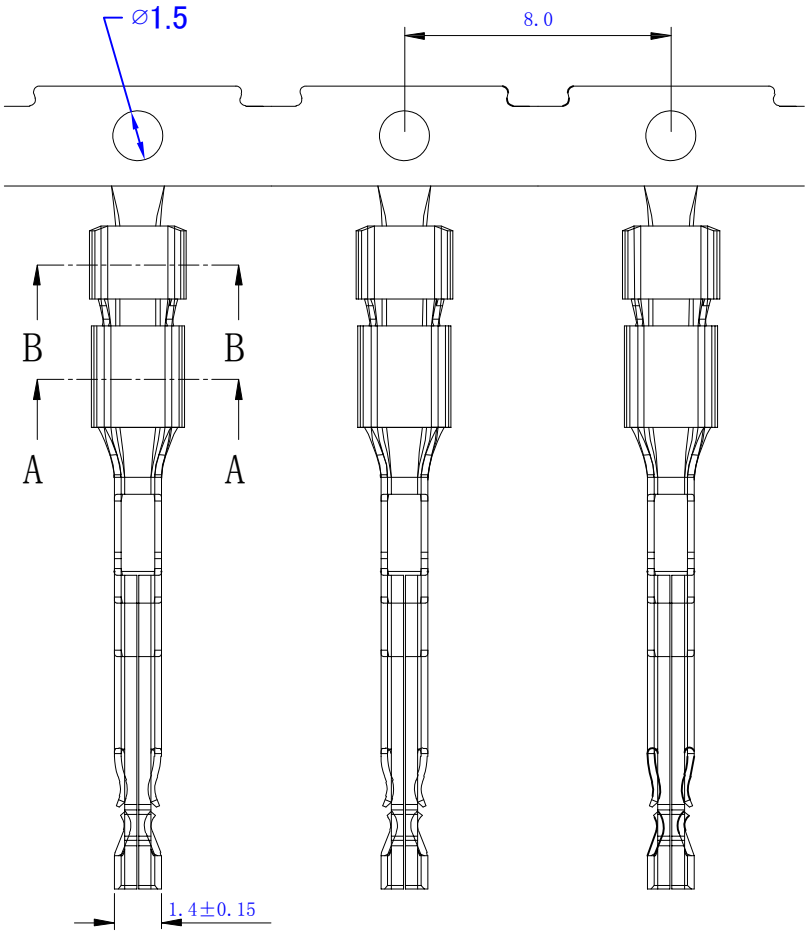

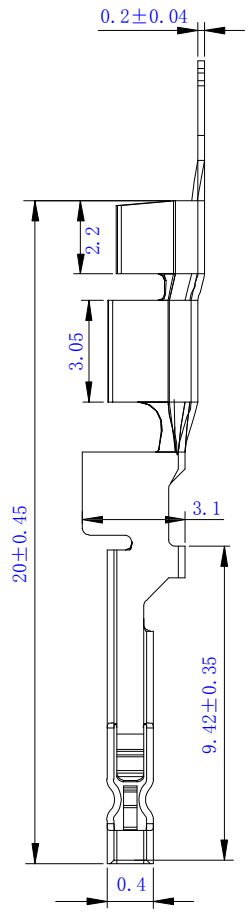

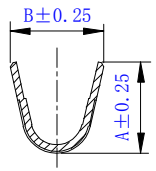

SECTION A--A

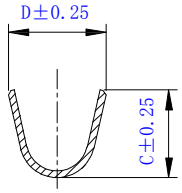

SECTION B--B

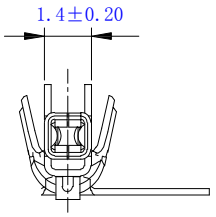

Ordering Information

Wire range	Dim. a	Dim. b	Dim. c	Dim. d
#20 ~ #22	2.20	2.20	2.10	2.33
#16 ~ #18	2.80	2.80	2.63	2.90

EST3500 T P X - 2 X- X

- 羿通代码+间距
- T示意端子
- P磷铜 / B黄铜 / E合金铜
- X普通脚 / H高脚 / E增高型脚
- 0素材 / 2镀锡先冲后镀 / 3镀锡先镀后冲 / 4镀全镍(镀后冲) / 4.2镀全镍先冲后镀 / 5G、15G示意镀金5U"或15U"，1G示意镀金1U"
- X普通 / L长 / S短 / U超薄
- X公端 / G母端 / C示意90° / S示意180°

■SPECIFICATIONS

- ●Voltage rating:400V AC/DC;
- ●Current rating:14A AC/DC;
- ●Withstanding Voltage:1500V AC/minute
- ●Insulatin resistance:1000MΩ Min
- ●Temperature range:-25℃~+85℃
- ●Contact resistance:30mΩ Max
- ●Metarial:C5191/合金铜

EST DGEASTOM

东莞市羿通实业有限公司

DONGGUAN EASTOM ELECTRONIC Co.,Ltd.

日期版次 REVISION	日 期 DATE	变更内容 DESCRIPTION	核 准 APPROVALBY

料号PART NO: EST3500TPX-2X-G			
品名 TITLE: 3.5-T			
材料:	单位: MM	包装规格:	比例: 1:1
制图:	审核:	核准:	日期: 2023.1.6

一般公差 GENERAL TOLERANCE

X.X	±0.30
X.XX	±0.25
ANGLE	±1°

TAS