13790510059

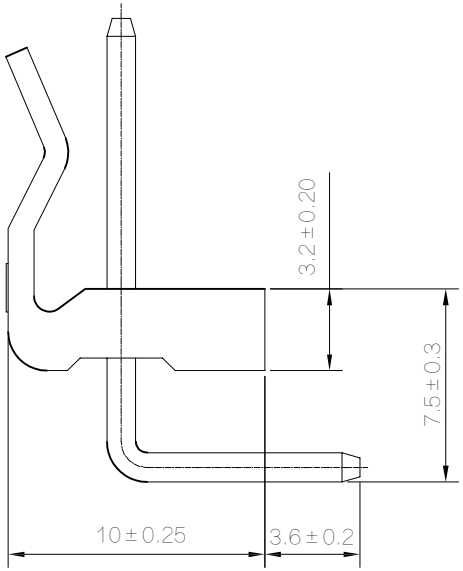

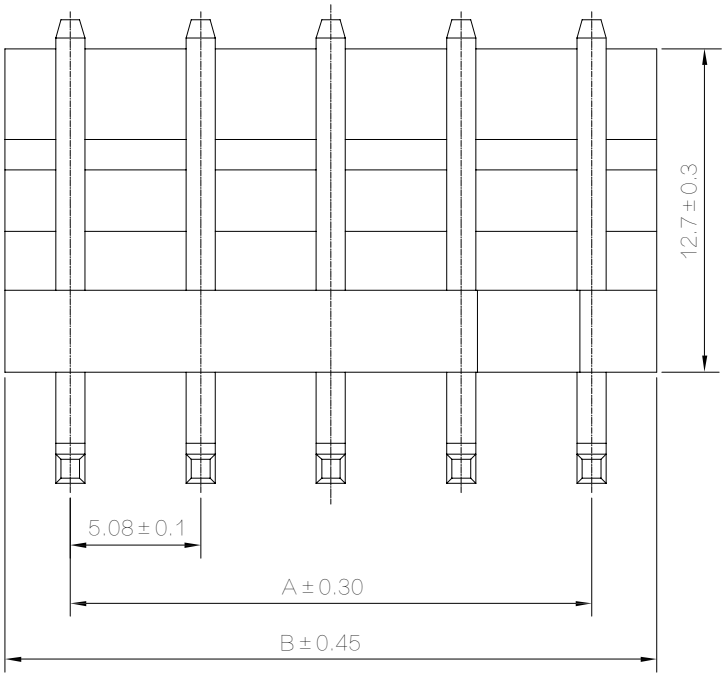

POLES	DIMENSIONS(mm)	
	A	B
2	5.08	10.16
3	10.16	15.24
4	15.24	20.32
5	20.32	25.40
6	25.02	30.48
7	30.02	35.56
8	35.56	40.64
9	40.64	45.72
10	45.72	50.80
11	50.80	55.88
12	55.88	60.96

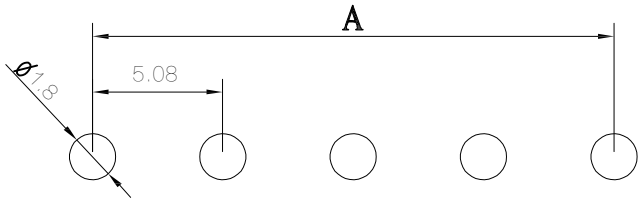

PCB安装尺寸图

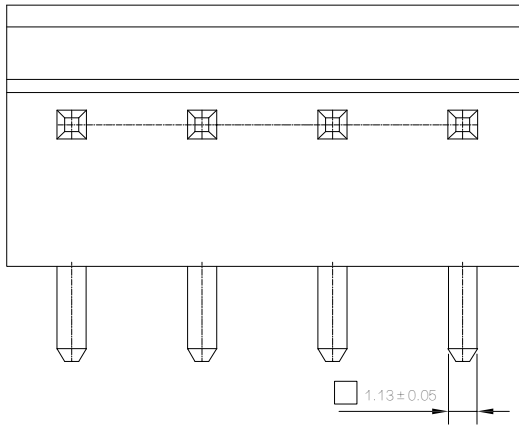

EST5080 W R - 1*NP X -H - X X - NK-HF

- EST5080：羿通代码+间距
- W：W示意针座；W后无0默认材质为V0；W后带2示意V2
- R：V示意180° 直针，VS立式；R示意90° 弯针，RS卧式；RG高弯
- 1：1单排；2双排
- NP：PIN数
- X：X本色；B黑色；R红色；L蓝色；Y黄色；G绿色
- H：X普通；B带扣；U超薄；PH组合排针；FH组合排母；H高弯；K打脚K；D防呆型；2示意有柱；LO带定位无K；KLO带定位打K
- X：1为PPS，2为PBT，3为LCP，4为ABS，5为PA6T，6为PA66
- X：G为PIN针镀金；S为PIN针镀锡
- NK：NK为NO MARK；MK为有MARK
- HF：HF无卤；NF普通含卤

■SPECIFICATIONS
- ●Voltage rating:250V AC/DC;
- ●Current rating:5A AC/DC;
- ●Withstanding Voltage:1500V AC/minute
- ●Insulatin resistance:1000MΩ Min
- ●Temperature range:-25℃~+85℃
- ●Contact resistance:20mΩ Max
- ●Pitch:5.08mm
- ●Shell:PA66
- ●Pin:Brass

EST DGEASTOM

东莞市羿通实业有限公司
DONGGUAN EASTOM ELECTRONIC Co.,Ltd.

日期版次 REVISION	日 期 DATE	变更内容 DESCRIPTION	核 准 APPROVALBY

料号PART NO:	EST5080WR-1*NPX-H		
品名 TITLE:	5.08高弯针		
材料:	单位: MM	包装规格:	比例: 1:1
制图:	审核:	核准:	日期: 2022.9.12

一般公差 GENERAL TOLERANCE
X.X ±0.30
X.XX ±0.25
ANGLE ±1°

JD